第70回中部日本都市対抗軟式野球大会岐阜県大会

9/27～

2025年（令和7年）

優勝：三甲株式会社
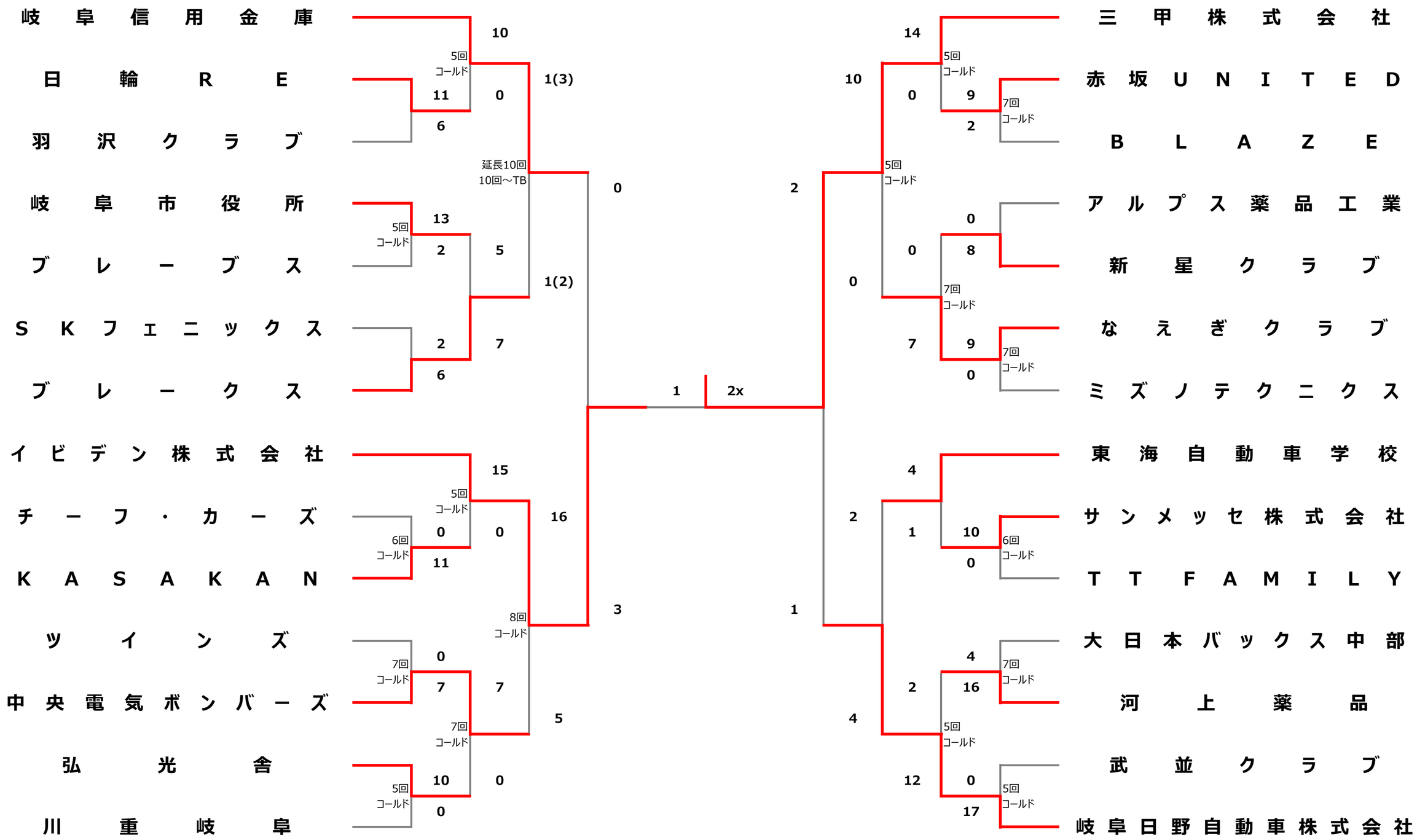
準優勝：イビデン株式会社