天皇賜杯第80回全日本軟式野球大会　岐阜県大会

6/21～

2025年（令和7年）

優勝：東海自動車学校
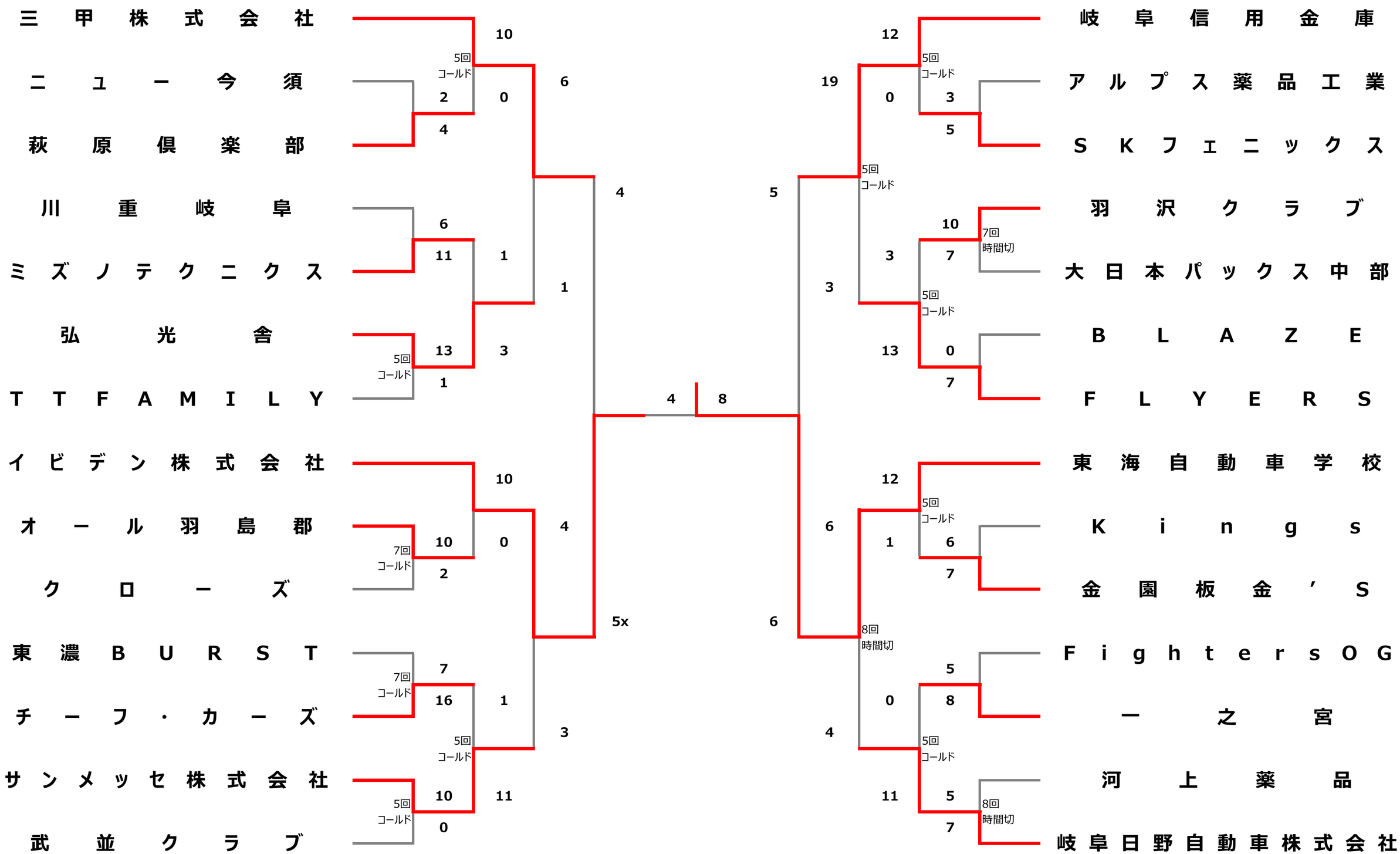
準優勝：イビデン株式会社