第70回中部日本都市対抗軟式野球大会三重県大会

5/17～

2025年（令和7年）

優勝：桑名三重信用金庫
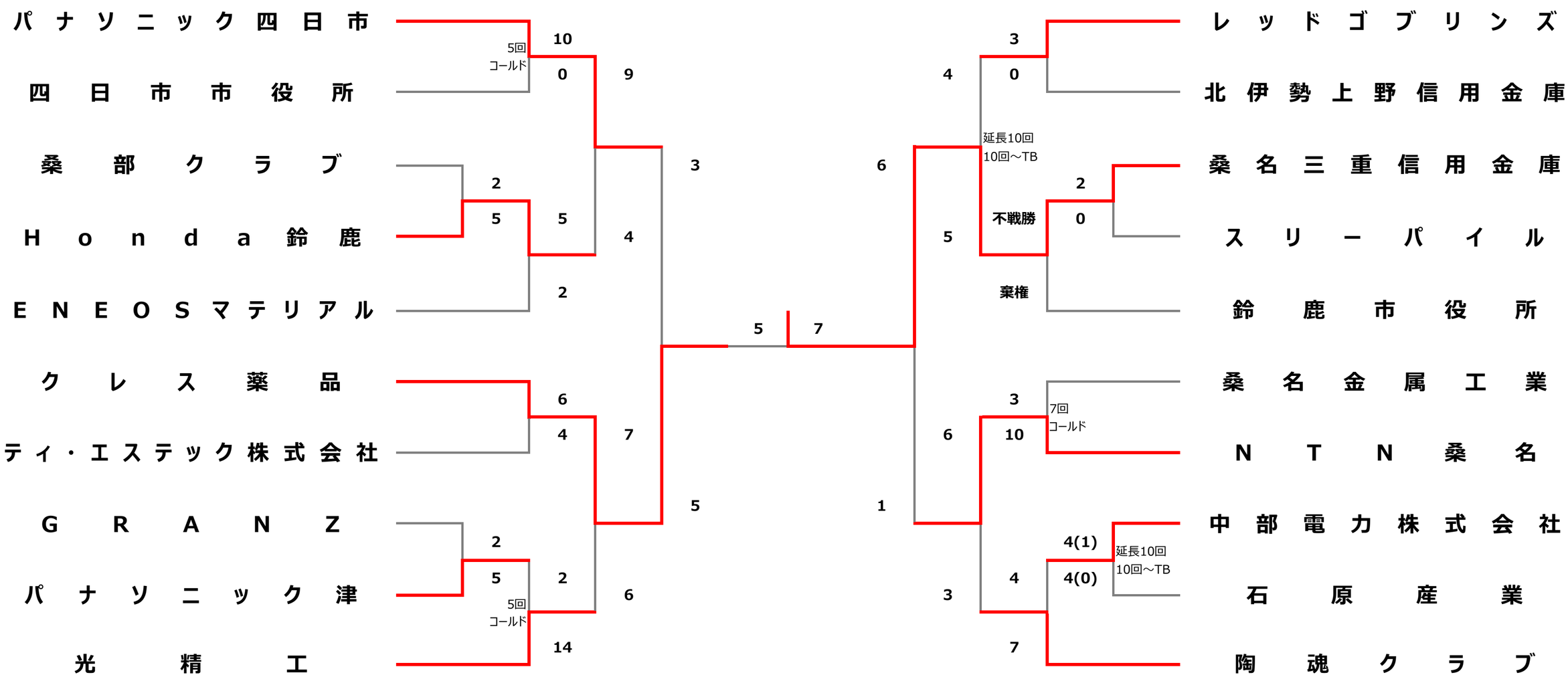
準優勝：クレス薬品