2025年度東京都夏季軟式野球大会　兼　水戸市長旗第33回東日本軟式野球選手権大会東京都予選　兼　第79回関東軟式野球選手権大会東京都予選

6/7～　　2025年（令和7年）

優勝：株式会社スリーボンド
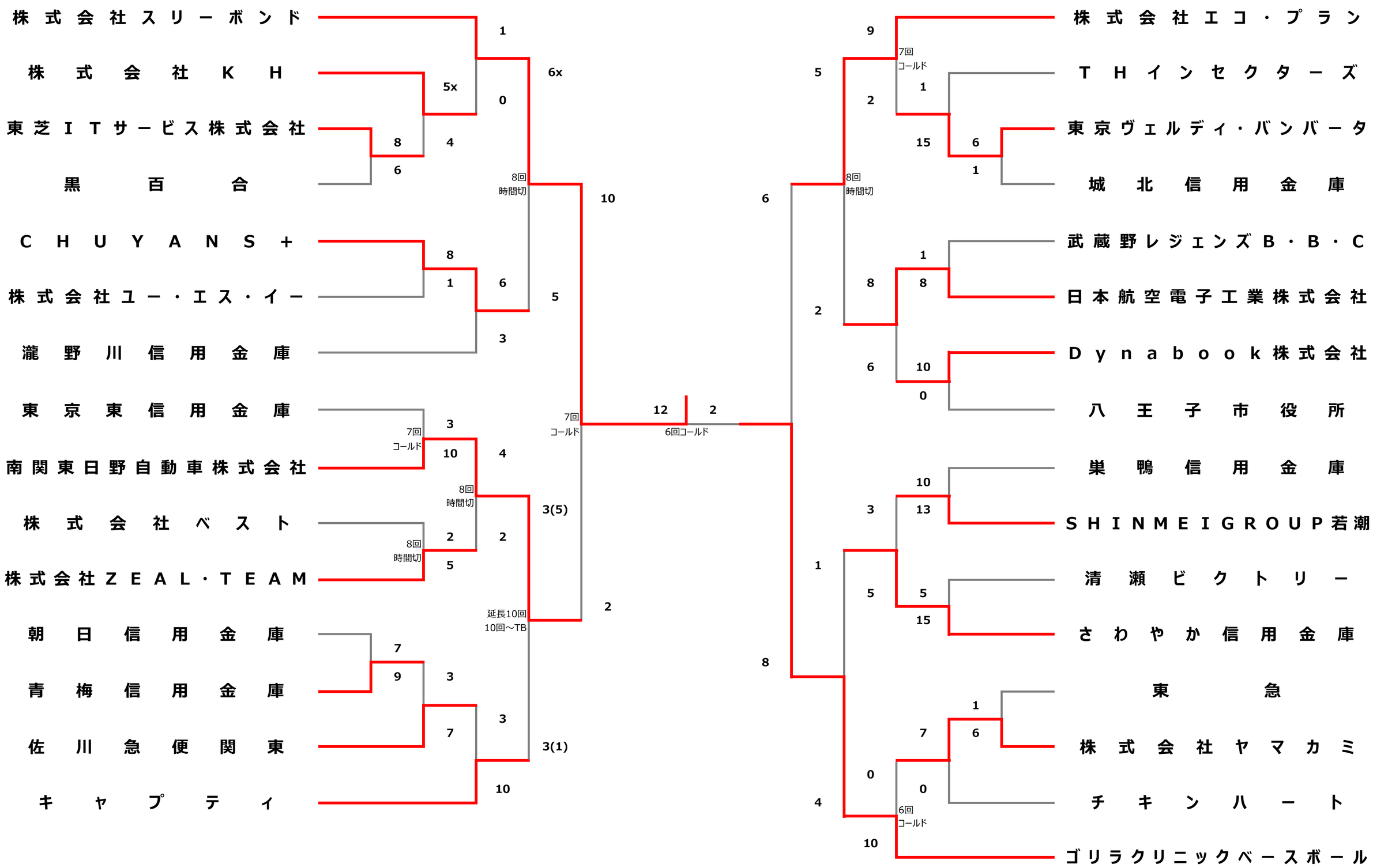
準優勝：ゴリラクリニックベースボール