第29回西日本軟式野球選手権大会

11/1～

2025年（令和7年）開催地：愛媛県

優勝：株式会社ドウシシャ（大阪府）

準優勝：株式会社筑邦銀行（福岡県）

3位：佐川印刷株式会社（京都府）
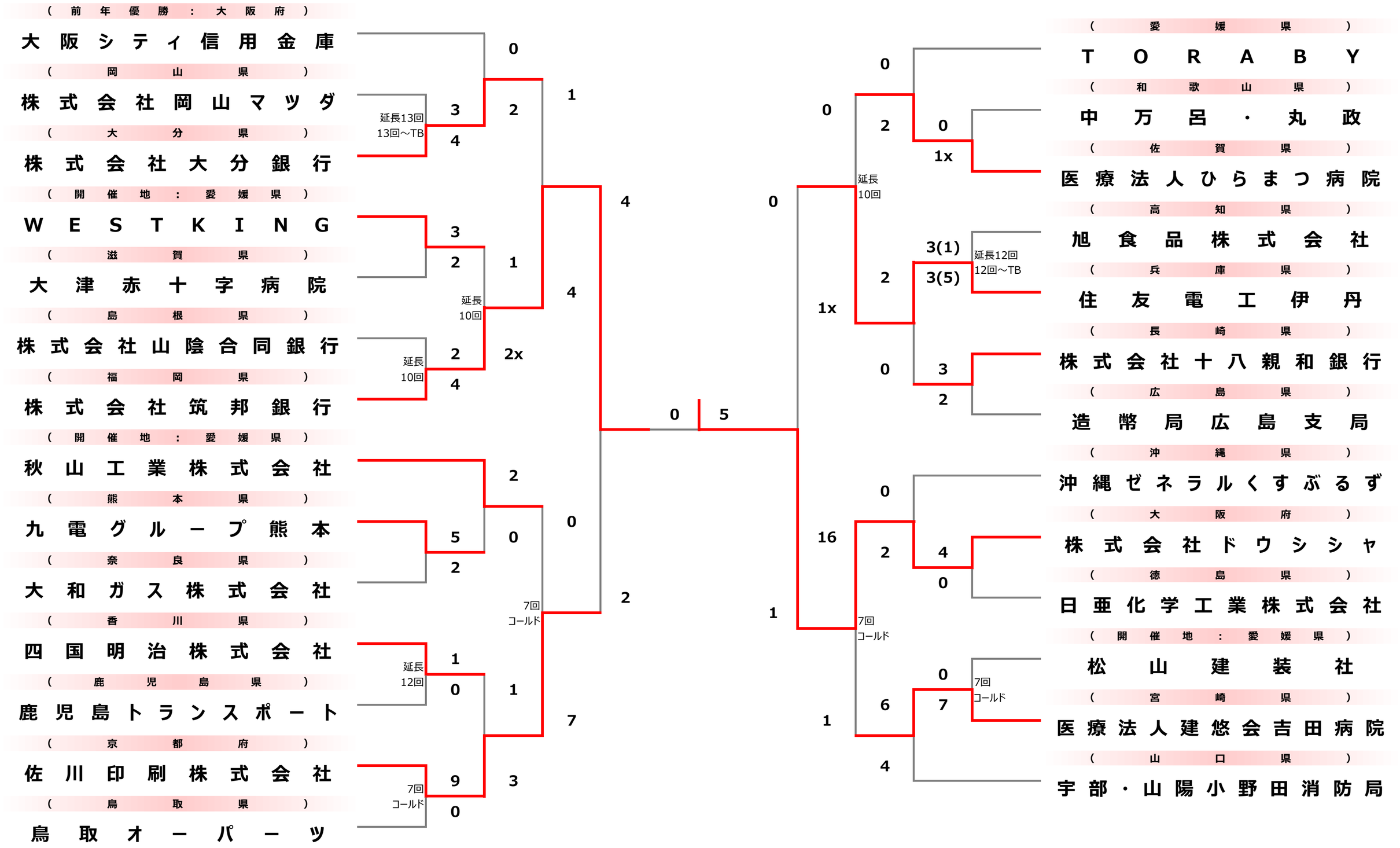
3位：住友電工伊丹（兵庫県）