天皇賜杯第80回全日本軟式野球大会ENEOSトーナメント愛知県予選大会

6/17～　　2025年（令和7年）

優勝：株式会社ニデック
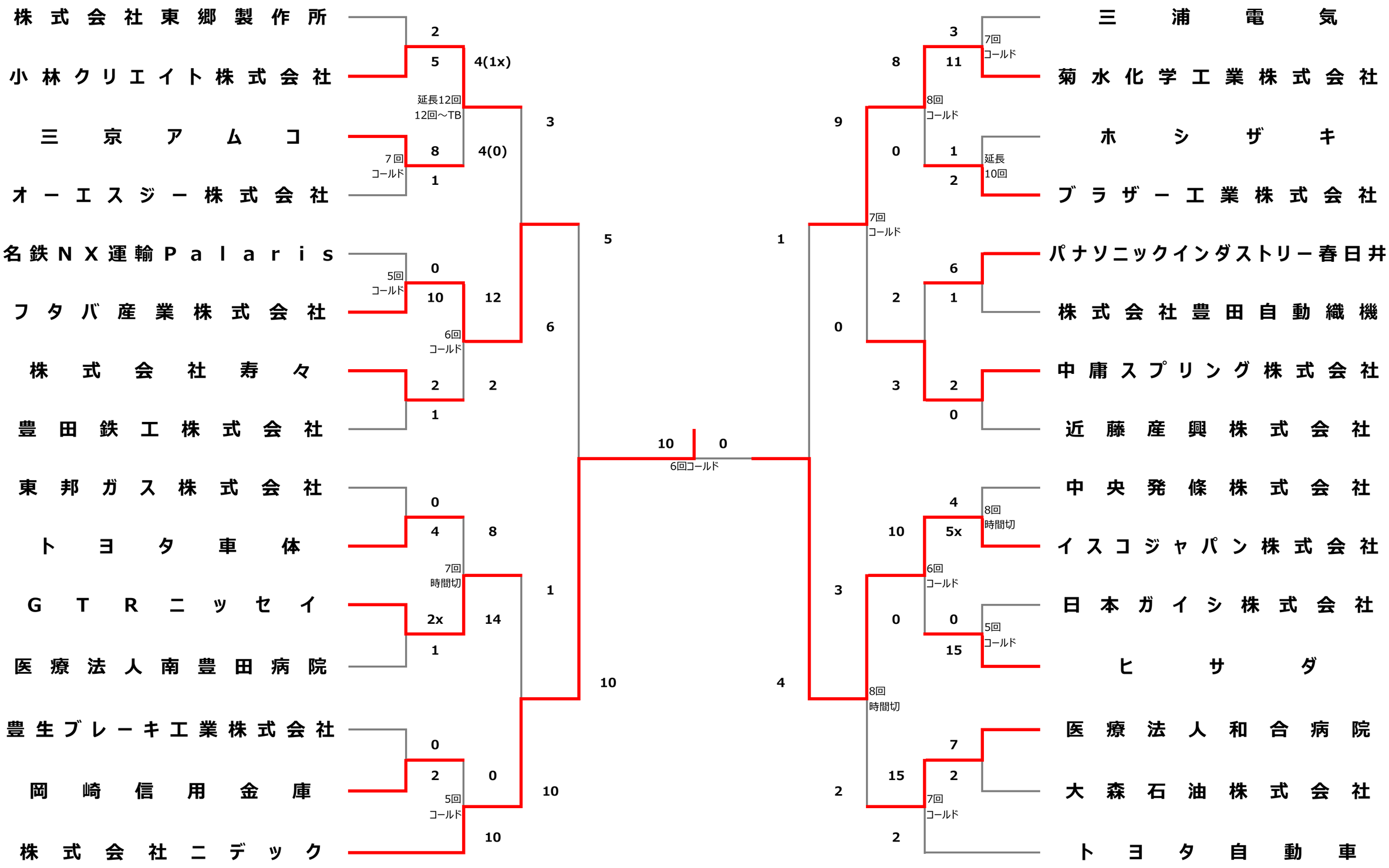
準優勝：イスコジャパン株式会社