2025年度東京都秋季軟式野球大会

8/23～

2025年（令和7年）

優勝：株式会社スリーボンド
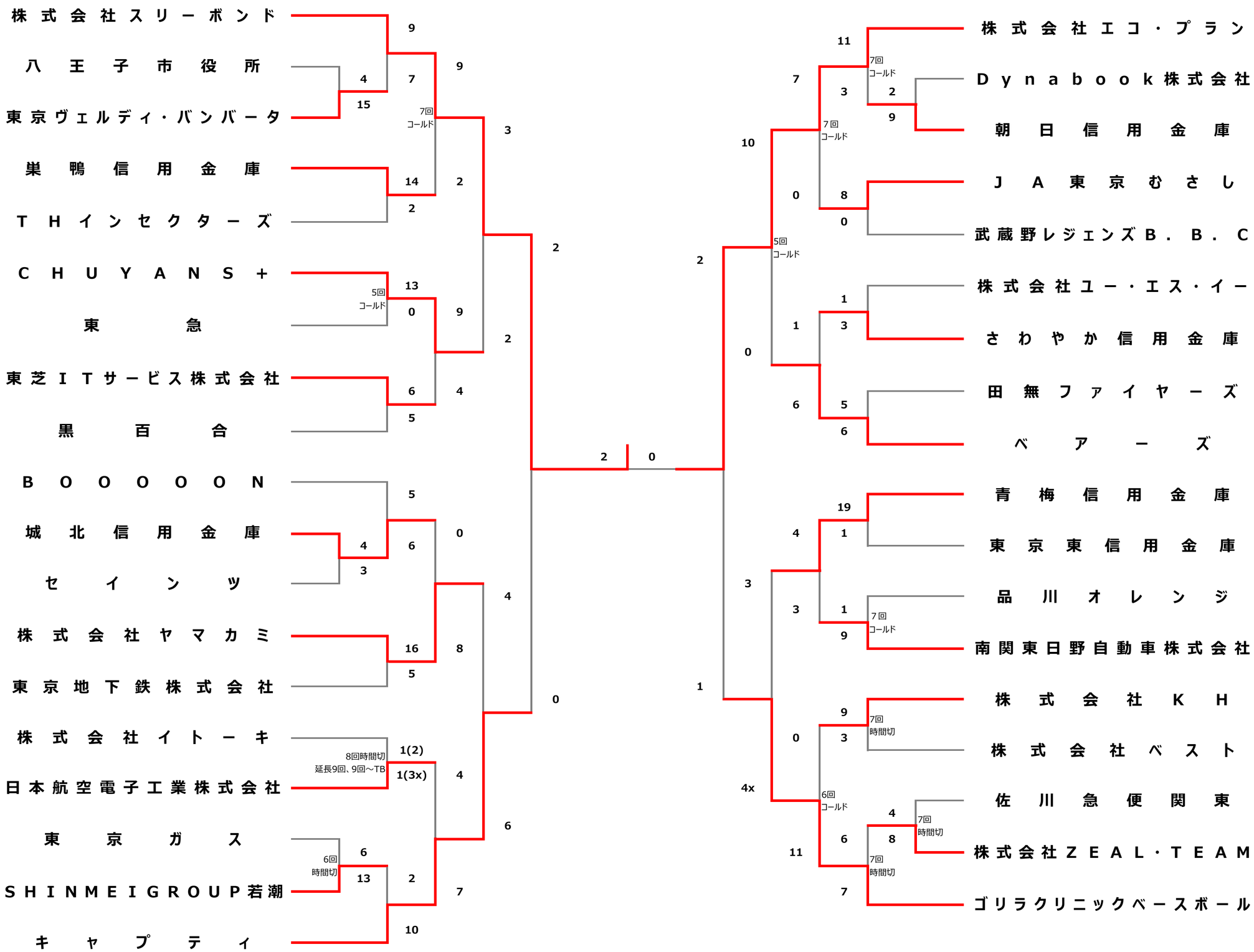
準優勝：株式会社エコ･プラン