福岡県連会長杯･(公財)久留米市スポーツ協会旗第27回軟式野球選手権大会

9/13～

2025年（令和7年）

優勝：株式会社筑邦銀行
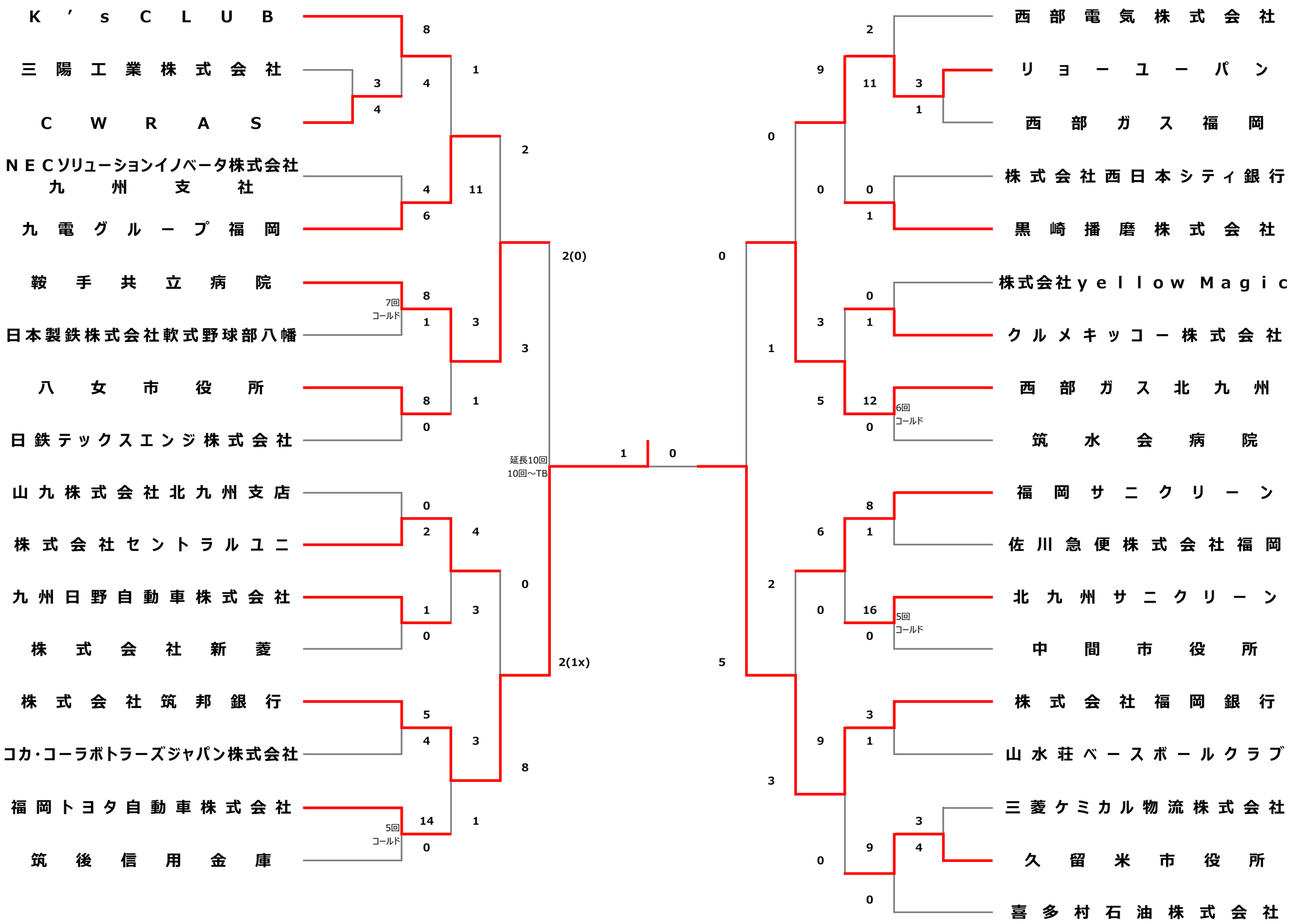
準優勝：株式会社福岡銀行